IM2/IM2S

Ø 25mm

CE

LED

IP 65

PLC 支持

格栅型

不亮时　亮灯时

光滑型

不亮时　亮灯时

铝合金灯体，超小设计，外观精致
适用于超精密设备

- 超高亮度的LED专业化定制，显著提高了信号灯的色彩识别效果。
- 灯罩外观：光滑型灯罩和栓栅型灯罩。
- LED模块可自由变换，增减或改变排序无需借助任何工具而且无需重新配线。
- 安装：直接安装或者支架安装。
- NPN/PNP适用于12V或24V。
- 材质：灯罩-PC,灯盖-PC/ABS,灯体-铝合金。
- 防尘防水设计，防护等级IP65。

尺寸图

M2：标准灯体

高度（mm）
一层：240.0
二层：270.0
三层：300.0
四层：330.0
五层：360.0

M2S：短灯体

高度（mm）
一层：104.0
二层：134.0
三层：164.0
四层：194.0
五层：224.0

● 直接安装

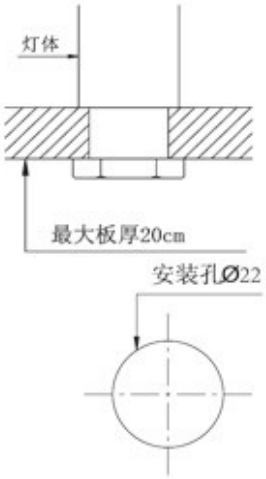

● 带支架安装(22B)

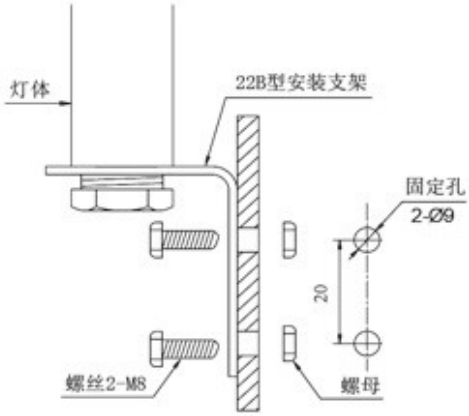

接线图

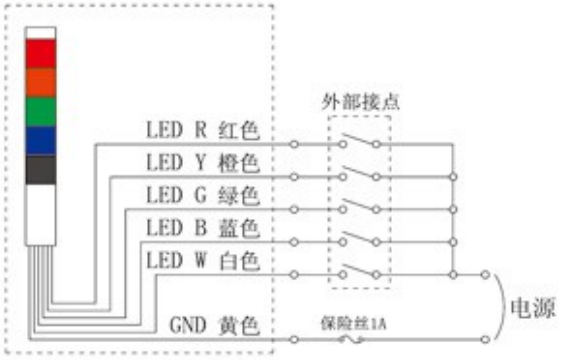

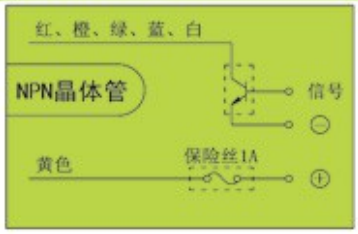

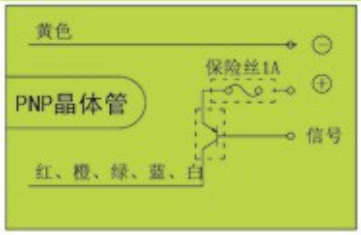

LED模块颜色	信号线颜色	信号线电流
红色	红色	30mA
黄色	橙色	30mA
绿色	绿色	25mA
蓝色	蓝色	25mA
白色	白色	25mA

晶体管（NPN/PNP）	
电流容量	Ic≥50mA
耐电压	Vc≥35V
漏电流I	<0.1mA

电压	保险丝
所有电压	1A

技术参数

型号：IM2

层数	电压	LED模块功率	直接安装重量
一层	12V ≃	0.6W	0.20kg
	24V ≃		
二层	12V ≃	1.2W	0.21kg
	24V ≃		
三层	12V ≃	1.7W	0.22kg
	24V ≃		
四层	12V ≃	2.3W	0.23kg
	24V ≃		
五层	12V ≃	2.8W	0.24kg
	24V ≃		

型号：IM2S

层数	电压	LED模块功率	直接安装重量
一层	12V ≃	0.6W	0.11kg
	24V ≃		
二层	12V ≃	1.2W	0.12kg
	24V ≃		
三层	12V ≃	1.7W	0.13kg
	24V ≃		
四层	12V ≃	2.3W	0.14kg
	24V ≃		
五层	12V ≃	2.8W	0.15kg
	24V ≃		
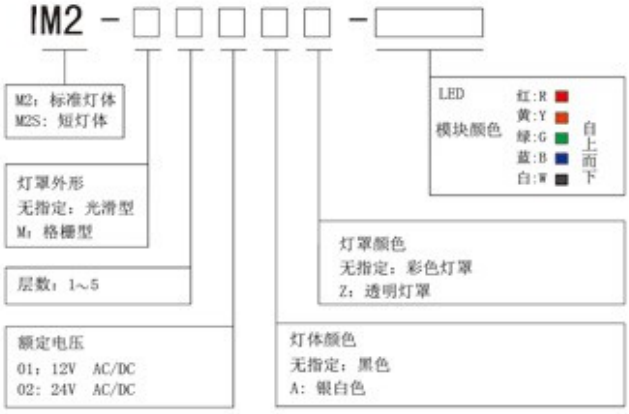
订购指南