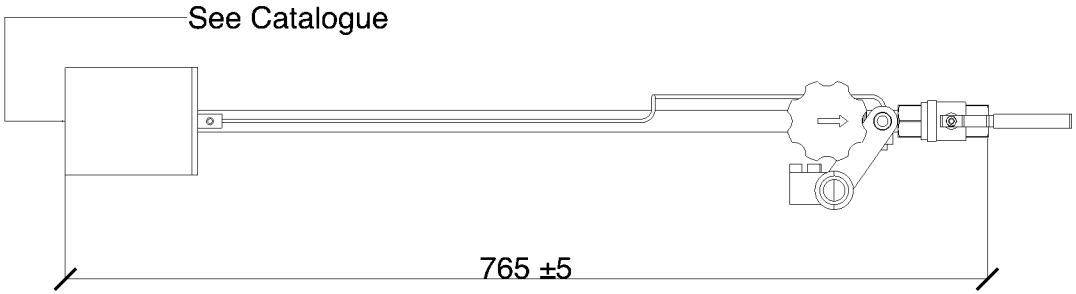

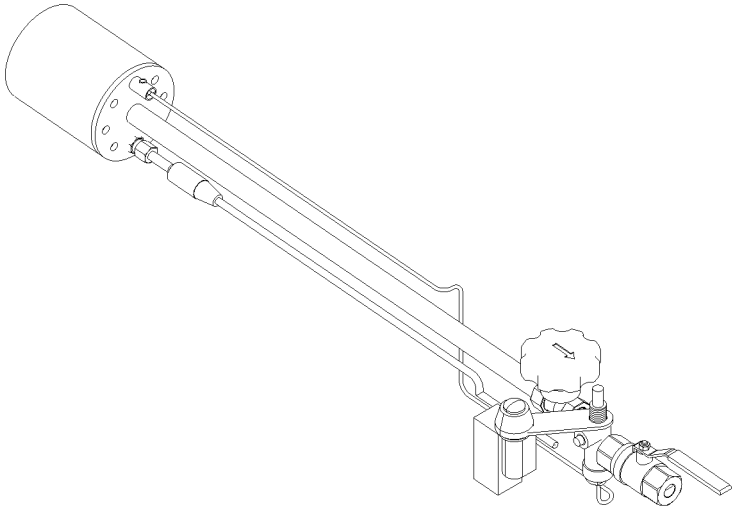

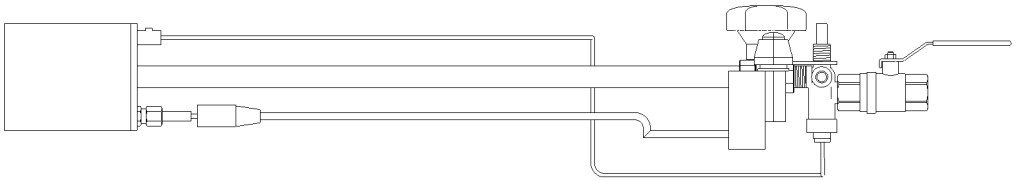

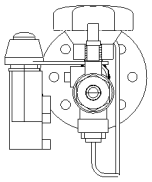

Ogni diritto di proprietà intellettuale ed industriale su questo documento, e delle conoscenze tecniche ivi contenute, appartiene alla BRUCIATORI INDUSTRIALI SANTIN S.n.c & C. e/o terzi ad essa danti causa. A termini di legge si fa divieto di rilevare, riprodurre o comunque utilizzare questo documento e qualunque dato ivi contenuto per qualsiasi uso non preventivamente autorizzato per iscritto dalla BRUCIATORI INDUSTRIALI SANTIN S.n.c. ** Misure indicative e mai vincolanto **

Santin	BRUCIATORI INDUSTRIALI SANTIN SNC	
	Disegno TSG std - V1 2017	01/2017
	TSG Series	
	TSG with burner tube, safety valve, gas regulator, thermocouple and ignition rod	