■ 产品概述 INTRODUCTION

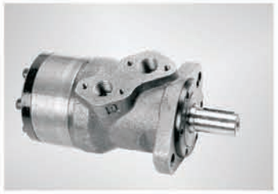

本系列马达壳体采用足够强度的球墨铸铁铸造而成，适用于负载较小且间隙工作的场合，广泛应用于农业、林业、塑料、机床、矿业机械，如注塑机的调模，清扫机，锯木机、工作平台等。

This series of motor,with its shell made of ductile cast iron of adequate intensity, can be applied to situa tions with less load and interval operation, widely to agriculture, forestry, plastics, machine tools and min machines, such as the mould height adjustment of the injection molding machine, the cleaner, the saw the worktable etc.

■ 性能特点 CHARACTERISTICS

1 主轴上装有深沟球轴承，可承受一定的轴向力和径向力。
2 采用了轴向配油结构，体积小、重量轻。
3 内置2个单向阀，不需要外接泄油管。
4 采用了有滚柱的摆线轮组，摩擦力小，机械效率高。

1 The output shaft, with the deep groove ball bearing, can bear certain axial force and radial force.
2 With the axial oil distribution structur, it is of smaller size and less weight.
3 With two inner check valves, no drain connection.
4 With cycoid group with the roller, it has a small friction nd high mechanical efficiency.

■ BMR 技术参数 TECHNICAL DATA

型 号 TYPE		BMR-50 BMRW-50 BMRS-50	BMR-80 BMRW-80 BMRS-80	BMR-100 BMRW-100 BMRS-100	BMR-125 BMRW-125 BMRS-125	BMR-160 BMRW-160 BMRS-160	BMR-200 BMRW-200 BMRS-200	BMR-250 BMRW-250 BMRS-250	BMR-315 BMRW-315 BMRS-315	BMR-400 BMRW-400 BMRS-400
排 量 Displacement(ml/r)		51.7	80.5	100.5	126.3	160.8	200.9	252.6	321.5	401.9
最大压降 Max.Pressure.Drop (Mpa)	连续 cont.	14	14	14	14	14	14	11	9	7
	间断 int.	17.5	17.5	17.5	17.5	17.5	17.5	14	11	9
	尖峰 peak.	20	20	20	20	20	20	16	13	11
最大扭矩 Max.torque (N.m)	连续 cont.	93	152	194	237	310	369	380	380	380
	间断 int.	118	189	236	296	378	450	470	470	470
	尖峰 peak.	135	216	270	338	433	509	540	540	540
转速范围（连续） Speed.Range(cont.)(r/min)		10-775	10-750	10-600	10-475	10-375	10-300	10-240	10-190	10-160
最大流量（连续） Max.Flow(cont.)(L/min)		40	60	60	60	60	60	60	60	60
最大输出功率（连续） Max.Output.Power(cont.)(Kw)		7	10	10	10	10	8	6	5	4
重 量 Weight (kg)		6.5	6.9	7.0	7.3	7.5	8.0	8.5	9.0	11

间断工作时间每分钟不得超过6秒，尖峰工作时间每分钟不得超过0.6秒
Intermittent operation the permissible values may occur for max. 10% of every minute
Peak load: the permissible values may occur for max. 1% of every minute

■ 轴承受最大扭矩(N.m)：Φ25, Φ25.4花键轴为360，Φ25, Φ25.4平键轴为300

■ BMR性能曲线图 FUNCTION DIAGRAMS

BMR-50

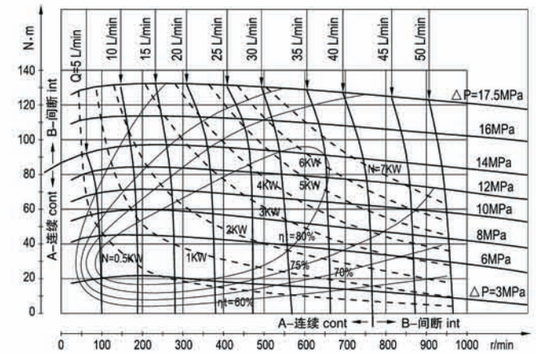

BMR-80

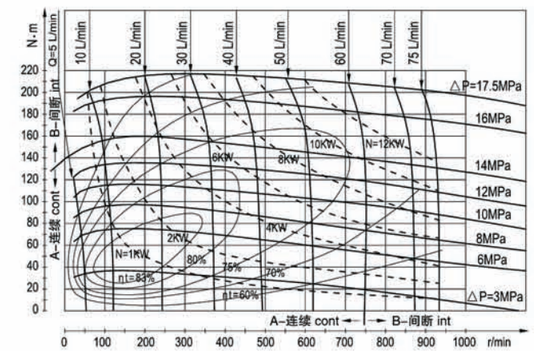

BMR-100

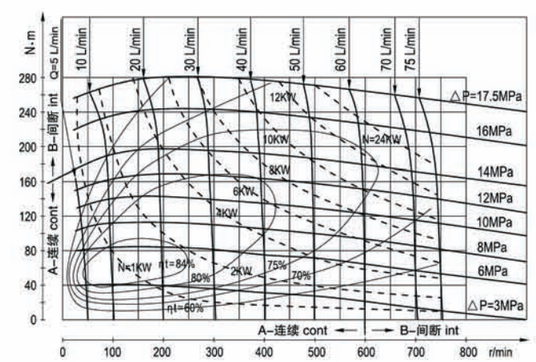

BMR-125

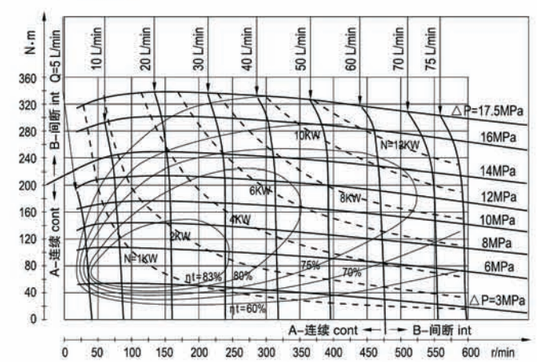

BMR-160

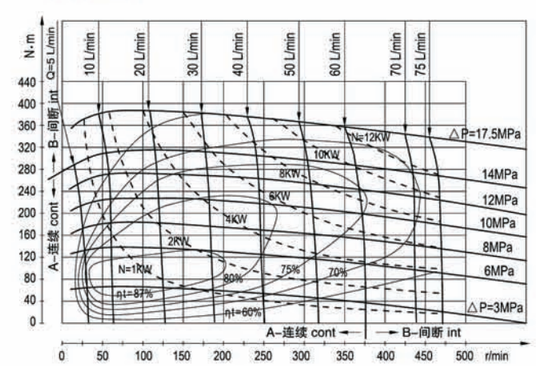

BMR-200

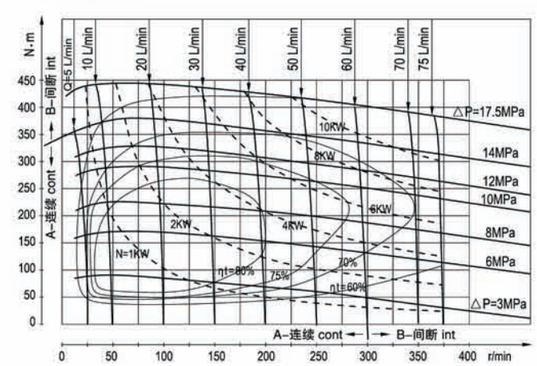

■ BMR性能曲线图 FUNCTION DIAGRAMS

BMR-250

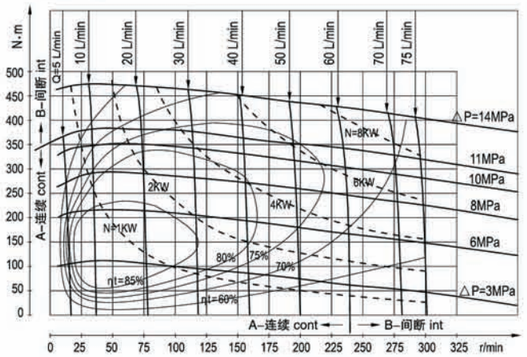

BMR-315

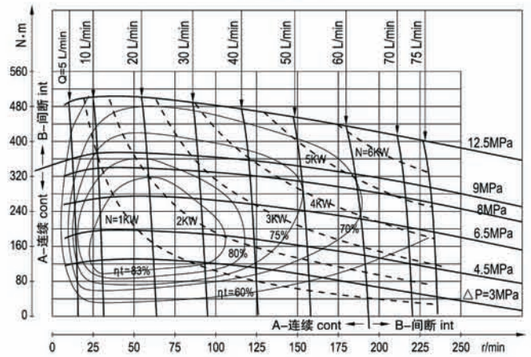

BMR-400

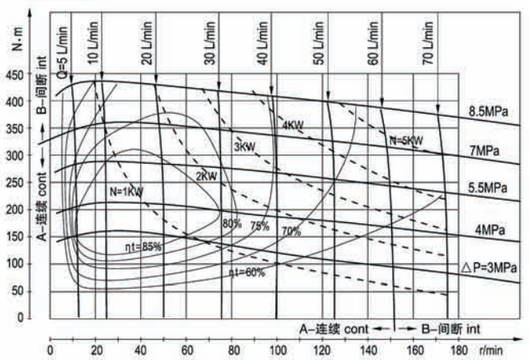

■ 输出轴允许负载 PERMISSIBLE SHAFT LOADS

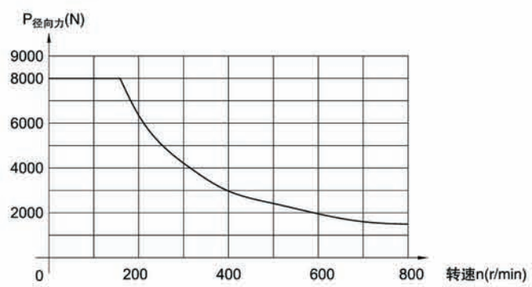

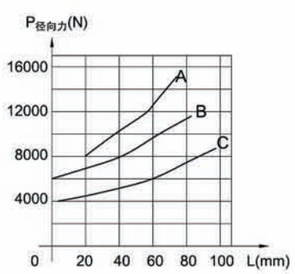

A:n=50 r/min
B:n=200 r/min
C:n=800 r/min

BMR型

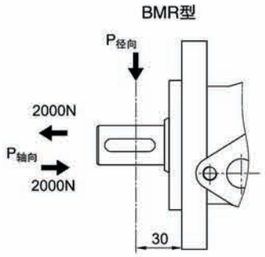

BMRW型

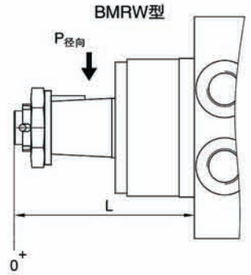

■ BMR 外形安装图 Installation

A, A1型 方法兰 A,A1 Version Square flange
仅配Y1油口, Only match with Y1 ports

法兰 Flange	ΦC
A	Φ82.5
A1	Φ80

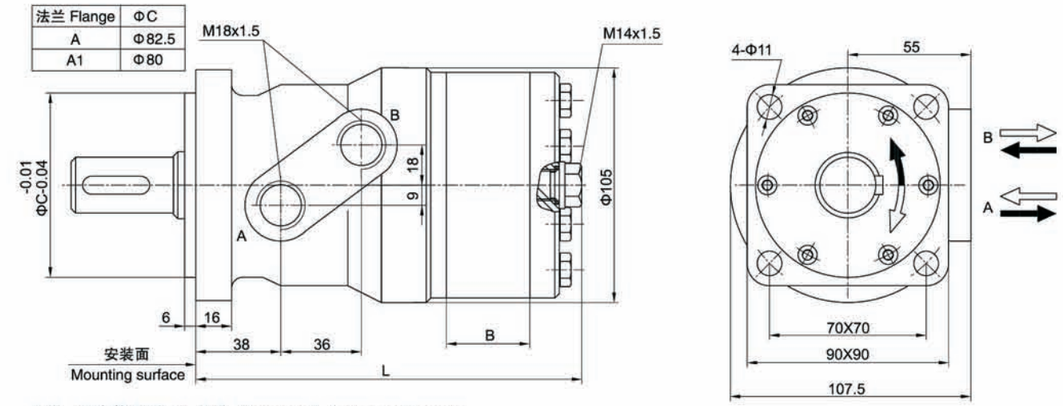

AⅡ, 2孔菱形法兰 AⅡ, Version 2–hole oval flange

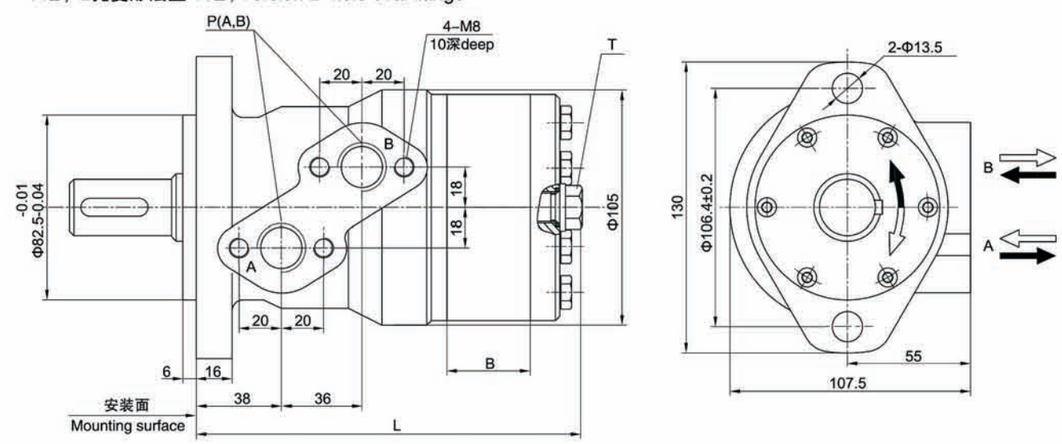

A2Ⅲ型 大方法兰 A2Ⅲ Version Square flange
仅配Y1油口, Only match with Y1 ports

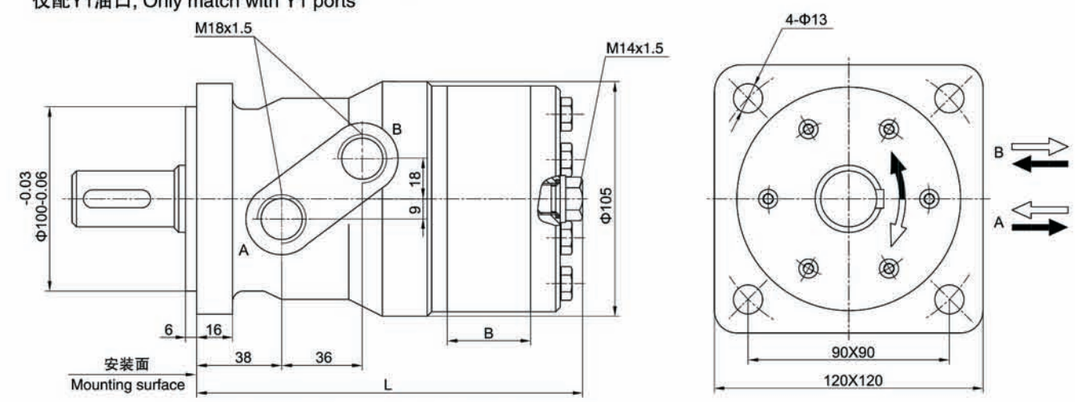

P(A,B)––进出油口，详见第6页型号说明；T––泄油口，详见第6页型号说明。
P(A,B)––Ports,can be found on page 6; T––Drain connettion, can be found on page 6.

■ BMR 外形安装图 Installation

AⅣ 4孔菱形法兰 AⅣ Version 4–hole oval flange

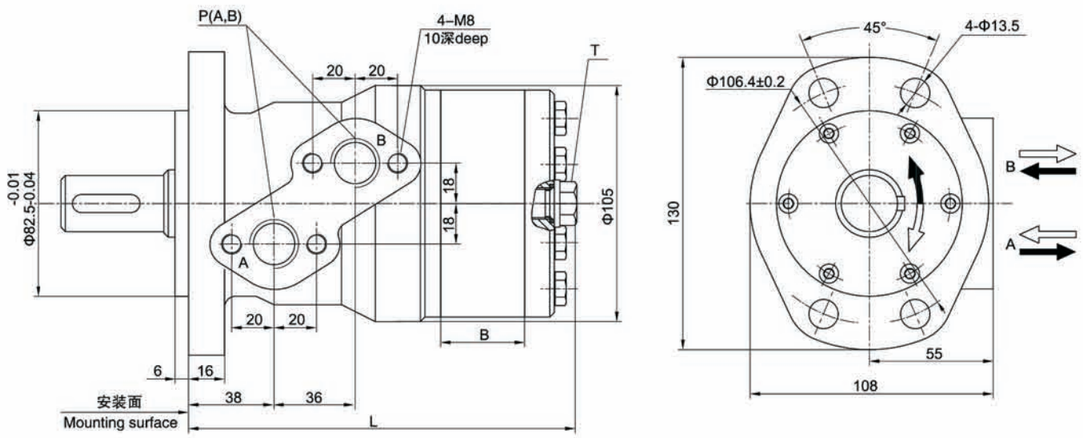

型 号 TYPE	BMR-50	BMR-80	BMR-100	BMR-125	BMR-160	BMR-200	BMR-250	BMR-315	BMR-400
L	142	147	150.5	155	161	168	177	189	203
B	9	14	17.5	22	28	35	44	56	70

P(A,B)––进出油口，详见第6页型号说明；T––泄油口，详见第6页型号说明。
P(A,B)––Ports,can be found on page 6; T––Drain connettion, can be found on page 6.

■ BMR 外形连接尺寸–输出轴 SHAFT VERSION

P1：Φ25平键轴，平键8X7X32
Φ25 Cylindrical shaft, parallel key 8X7X32

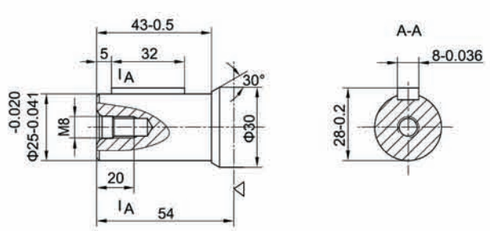

P2：Φ30平键轴，平键8X7X32
Φ30 Cylindrical shaft, parallel key 8X7X32

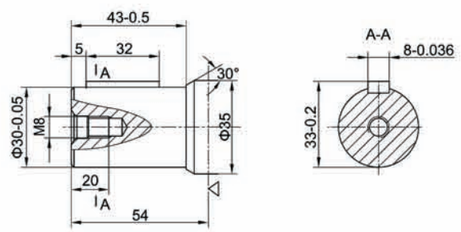

P3：Φ25.4平键轴，平键6.35X6.35X32
Φ25.4 Cylindrical shaft, parallel key 6.35X6.35X32

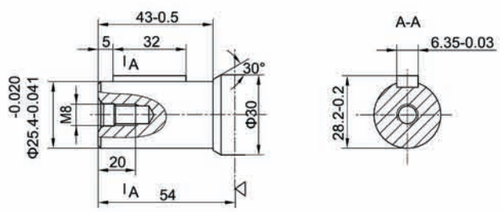

◁-- 马达安装面
Motor mounting surface

P5：Φ32平键轴，平键10X8X45
Φ32 Cylindrical shaft, parallel key 10X8X45

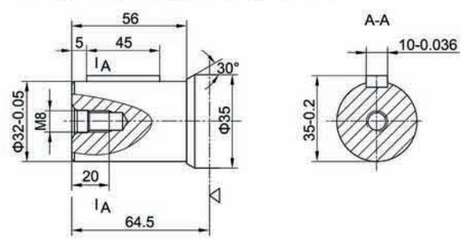

■ BMR 外形连接尺寸–输出轴 SHAFT VERSION

H1：Φ30矩形花键轴，6–30X25X6
Φ30 Splined shaft, 6–30X25X6

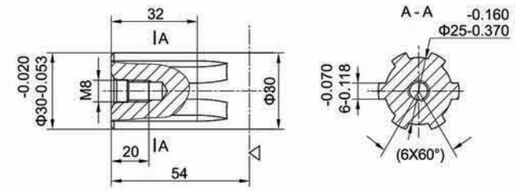

H2：Φ25矩形花键轴，6–25X21X5
Φ25 Splined shaft, 6–25X21X5

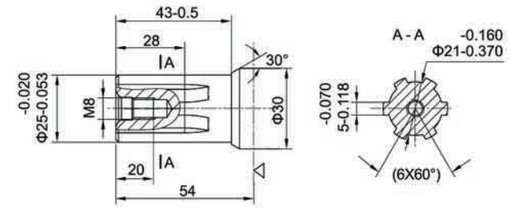

H3：Φ25.4矩形花键轴，6–25.4X21.4X6.2
Φ25.4 Splined shaft, 6–25.4X21.4X6.2

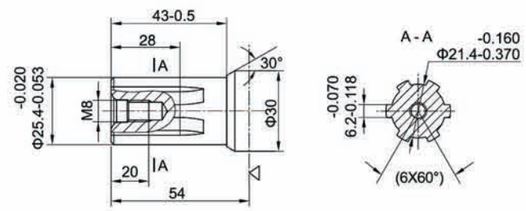

◁-- 马达安装面
Motor mounting surface

■ BMR 型号意义 ORDERING CODE

	1	2	3	4		5	
BMR	–					/	

1	排量 Displacement
50、80、100、125、160、200、250、315、400	

2	输出轴 Shaft
P1	Φ25平键轴，平键8X7X32 Φ25 Cylindrical shaft, parallel key 8X7X32
P2	Φ30平键轴，平键8X7X32 Φ30 Cylindrical shaft, parallel key 8X7X32
P3	Φ25.4平键轴，平键6.35X6.35X32 Φ25.4 Cylindrical shaft, parallel key 6.35X6.35X32
P5	Φ32平键轴，平键10X8X45 Φ32 Cylindrical shaft, parallel key 10X8X45
H1	Φ30矩形花键轴，6–30X25X6 Φ30 Splined shaft, 6–30X25X6
H2	Φ25矩形花键轴，6–25X21X5 Φ25 Splined shaft, 6–25X21X5
H3	Φ25.4矩形花键轴，6–25.4X21.4X6.2 Φ25.4 Splined shaft, 6–25.4X21.4X6.2

3	安装法兰 Mounting Flange
A	4–Φ11方法兰，止口Φ82.5 4–Φ11 Square flange, pilot Φ82.5
A1	4–Φ11方法兰，止口Φ80 4–Φ11 Square flange, pilot Φ80
AⅡ	2–Φ13.5菱形法兰，止口Φ82.5 2–Φ13.5 Oval flange, pilot Φ82.5
A2Ⅲ	4–Φ13大方法兰，止口Φ100 4–Φ13 Square flange, pilot Φ100
AⅣ	4–Φ13.5菱形法兰，止口Φ82.5 4–Φ13.5 Oval flange, pilot Φ82.5

4	油口 Ports	
	P(A,B)(深deep)	T(深deep)
Y	G1/2(15)	M14X1.5(12)
Y1	M18X1.5(15)	M14X1.5(12)
Y2	M22X1.5(15)	M14X1.5(12)
Y5	7/8–14UNF(15)	M14X1.5(12)
Y8	NPT 1/2(15)	M14X1.5(12)

注：Y5油口没有4–M8安装螺纹孔
Note:Y5.port have no 4–M8 threaded hole

5	特殊要求 Special Features
省略 Omit	没有 none

■ BMRS 外形安装图 Installation

AⅡ型 2孔菱形法兰 AⅡ Version 2–hole oval flange

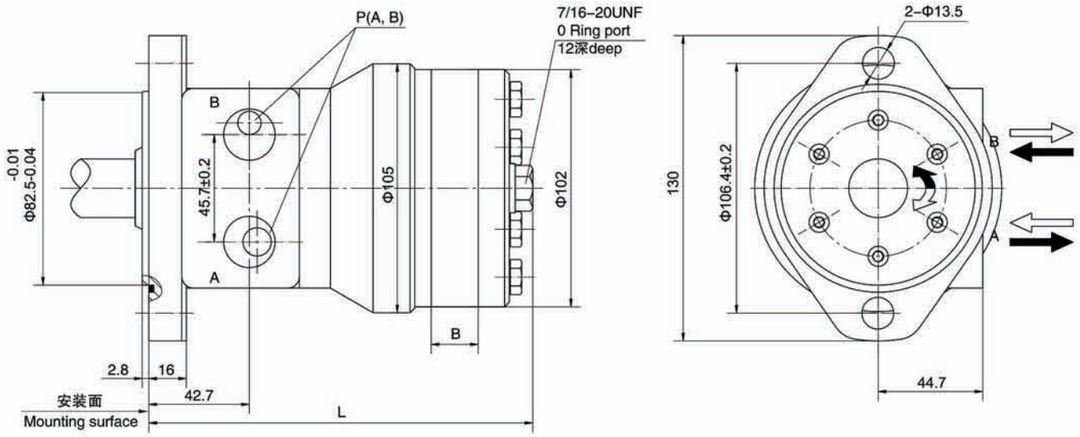

C，C1型 法兰 C,C1 Version Square flange

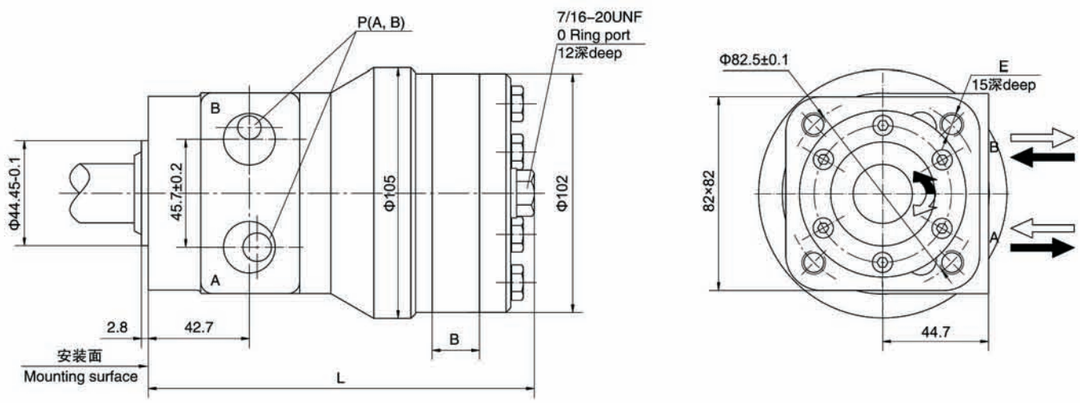

法兰 Flange	E
C	4–M10
C1	4–$\frac{3}{8}$–16UNC

型 号 TYPE	BMRS-50	BMRS-80	BMRS-100	BMRS-125	BMRS-160	BMRS-200	BMRS-250	BMRS-315	BMRS-400
L	150	155	158.5	163	169	176	185	197	211
B	9	14	17.5	22	28	35	44	56	70

P(A,B)––进出油口，详见第8页型号说明；T––泄油口，详见第8页型号说明。
P(A,B)––Ports,can be found on page 8; T––Drain connettion, can be found on page 8.

■ BMRS 外形连接尺寸–输出轴 SHAFT VERSION

P1：Φ25平键轴，平键8X7X32
Φ25 Cylindrical shaft, parallel key 8X7X32

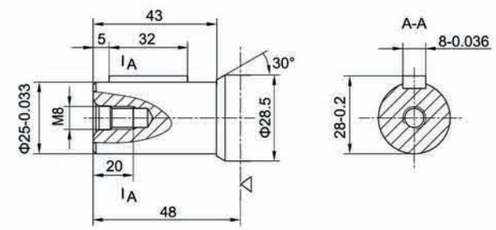

P3：Φ25.4平键轴，平键6.35X6.35X32
Φ25.4 Cylindrical shaft, parallel key 6.35X6.35X32

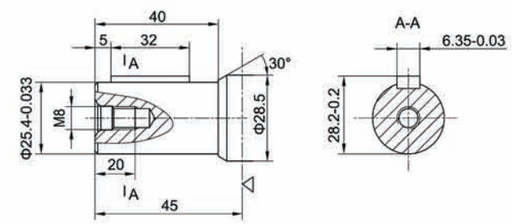

P4：Φ25.4平键轴，半圆键Φ25.4X6.35
Φ25.4 Cylindrical shaft, Woodruff key Φ25.4X6.35

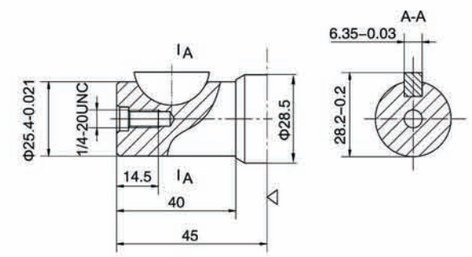

H4：Φ25.4花键轴，6–25.4X21.4X6.2
Φ25.4 Splined shaft, 6–25.4X21.4X6.2

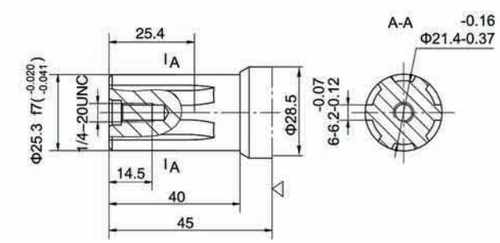

◁-- 马达安装面
Motor mounting surface

■ BMRS 型号意义 ORDERING CODE

		1	2	3	4		5
BMRS	–					–	

1	排量 Displacement
50、80、100、125、160、200、250、315、400	

2	输出轴 Shaft
P1	Φ25平键轴，平键8X7X32 Φ25 Cylindrical shaft, parallel key 8X7X32
P3	Φ25.4平键轴，平键6.35X6.35X32 Φ25.4 Cylindrical shaft, parallel key 6.35X6.35X32
P4	Φ25.4平键轴，平键Φ25.4X6.35 Φ25.4 Cylindrical shaft, parallel key Φ25.4X6.35
H4	Φ25.4花键轴，6–25.3X21.4X6.2 Φ25.4 Splined shaft, 6–25.3X21.4X6.2

3	安装法兰 Mounting Flange
AⅡ	2–Φ13.5菱形法兰，定位止口Φ82.5 2–Φ13.5 Oval flange, pilot Φ82.5
C	4–M8法兰，定位止口Φ44.45 4–M8 Flange, pilot Φ44.45
C1	4–3/8–16UNC法兰，定位止口Φ44.45 4–3/8–16UNC Flange, pilot Φ44.45

4	油口 Ports
	P(A,B)(深deep)
Y5	7/8–14UNF 0–ring(15)
Y9	1/2–14NPTF(15)

5	特殊要求 Special Features
省略 Omit	没有 none