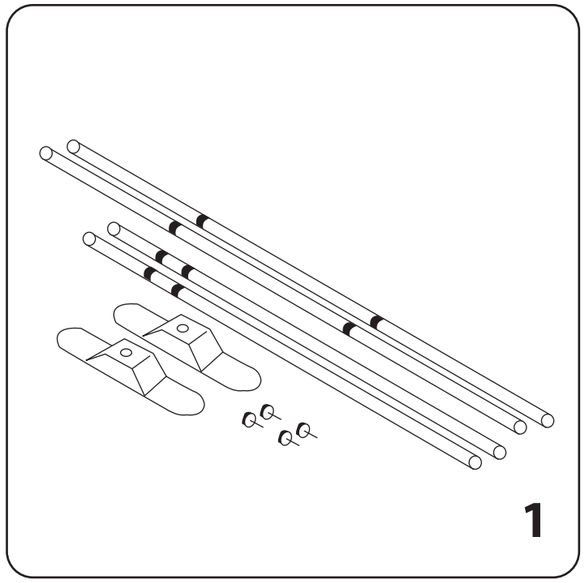
1

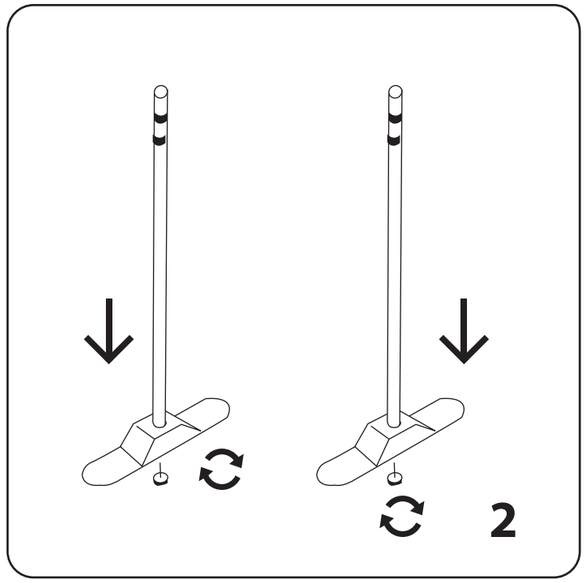
2

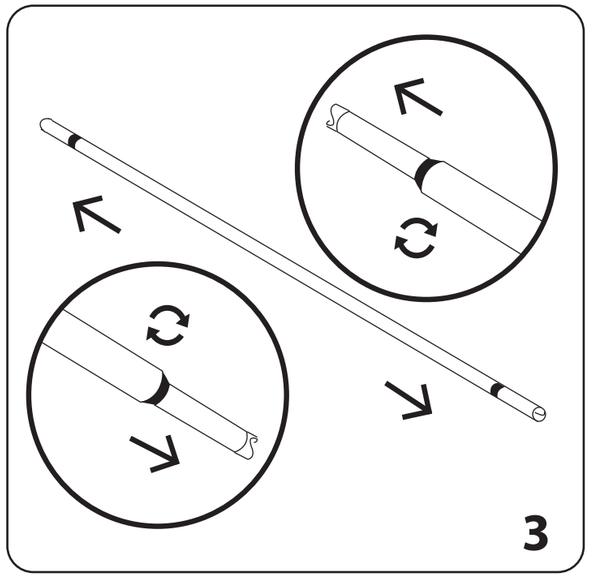
3

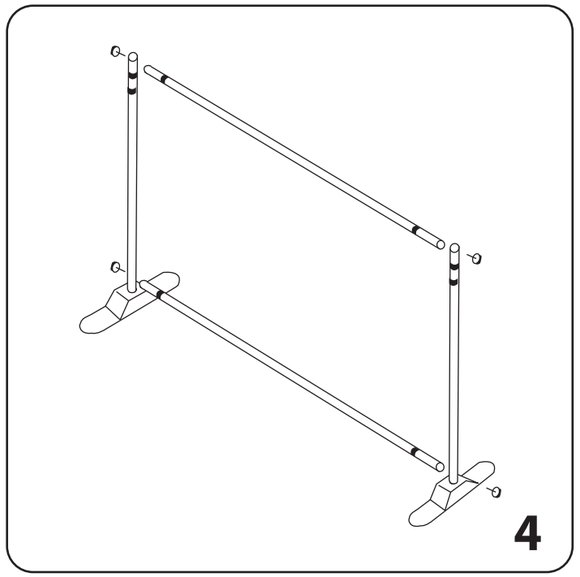
4

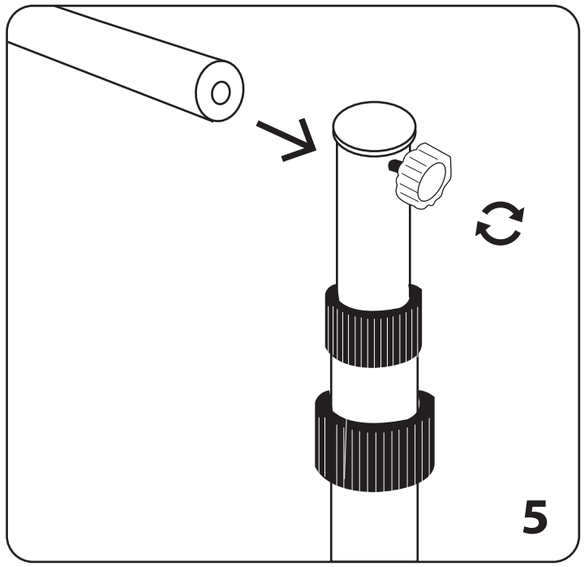
5

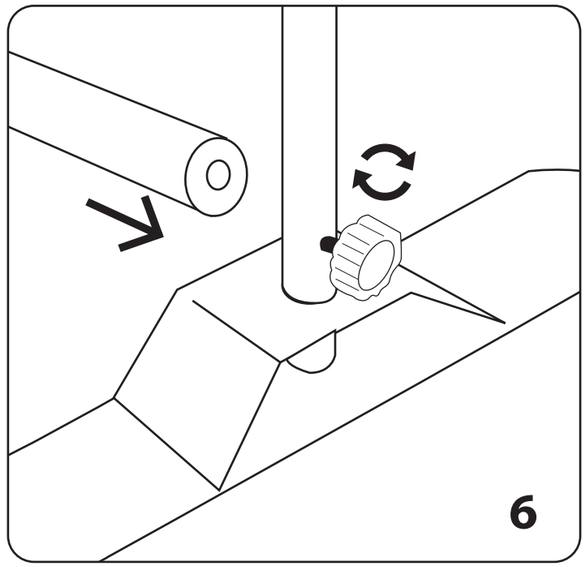
6

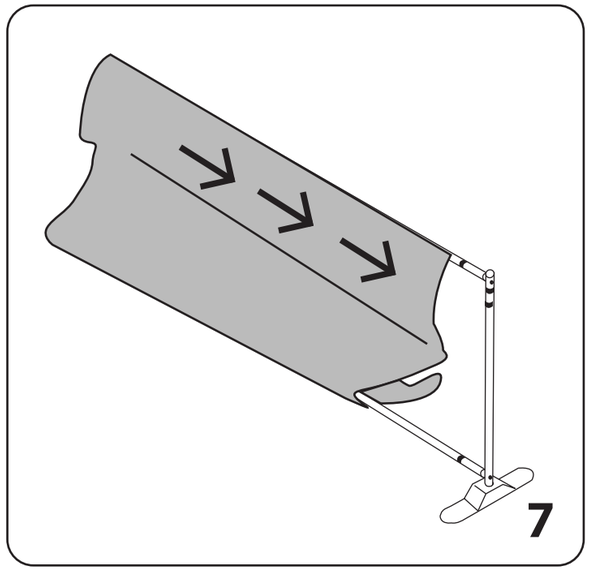
7

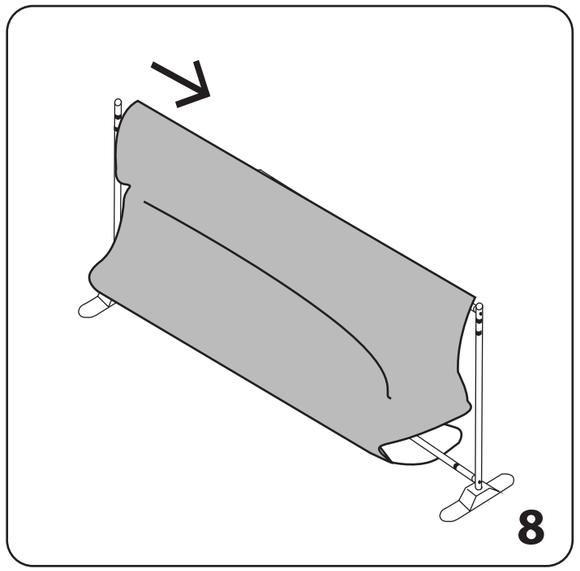
8

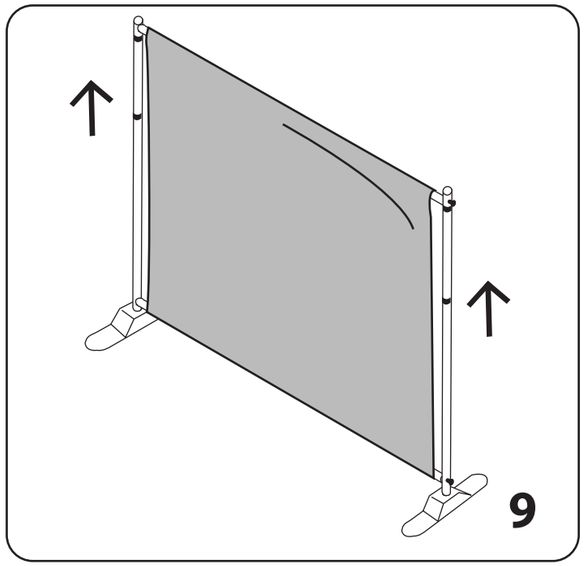
9

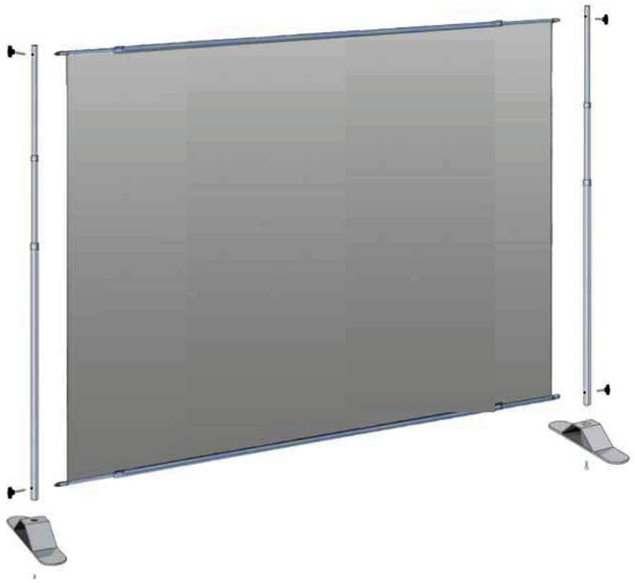

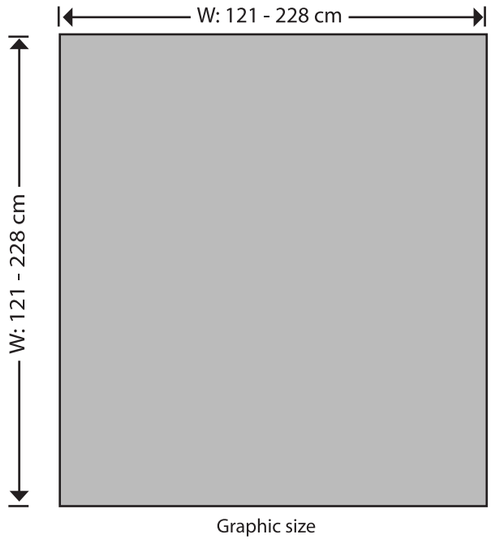
W: 121 - 228 cm
W: 121 - 228 cm
Graphic size